Serie AG3000
MEDIDOR ELECTROMAGNÉTICO BRIDADO

AG3000p

AG3000r
(Pantalla remota)

EL MEDIDOR CORRECTO PARA USO EN

Riego
Quimigación
Automatización agrícola
Monitoreo del uso del pozo
Granjas de Productos Lácteos

Características

- Fácil instalación
- Mínima tubería recta
- Display montado o remoto con Lectura de Caudal Instantáneo y Totalizado
- Sello a prueba de violaciones
- Clasificación IP68
- Listo para Telemetría — para lectura inalambrica del medidor

Contactar su Proveedor

Sin partes que muevan, estos medidores ofrecen flujo sin obstrucciones y son resistentes al escombro encontrado en aguas superficiales o de pozos. Requieren poco mantenimiento porque no hay rodamientos que desgasten o hélices que deje de girar. El requerimiento de tubería recta mínima permiten los medidores AG3000 ser utilizados en configuraciones de tubería donde hay poco espacio entre el medidor y un codo.

El AG3000 estándar es con pilas con la disponibidad de una salida de pulsos. La lectura indica la tasa y total. La lectura del flujo bidireccional es estándar con totales disponibles en flujo hacía adelante, reversa y neto. El datalogger (registro de datos) integral está disponible como una opcion para el registro seguro de flujo.

El AG3000 está también disponible en voltaje AC o DC, con batería de respaldo. Salida de pulsos es estándar en todos los modelos y el bucle de 4-20mA de corriente pasiva es estándar en el AG3000p. Además, ofrece el bucle 4-20mA, protocolo HART, digital de alta velocidad y salidas de protocolo Modbus® son opcionales en las unidades con energía externa, dependiendo del modelo. Un cable de salida de potencia permite salidas para usar con una variedad de productos Seametrics y de otras marcas para aplicaciones en la lectura remota y telemetría.

Unidades de velocidad y total, pulso escalado y otras configuraciones están configurados a través del teclado táctil de la lectura/pantalla por el usuario. El modelo de la lectura remota (AG3000r) permite acceso remoto para controlar el medidor y ver lecturas.

La serie AG3000 es CE certificado (pendiente) y IP68 para el entierro, o aplicaciones donde el contador puede ser bajo el agua durante períodos prolongados de tiempo. Todos los medidores están asegurados con un sello para proteger el acceso no autorizado. El sello puede ser roto por un agente autorizado para cambiar unidades de medida, frecuencia del pulsos, reemplazar la batería, o instalar un cable de energía/ salida donde lo necesita. El cable está instalado en campo donde hay energía externa o donde necesita una salida.

Su primera batería de reemplazo corre por nuestra cuenta. ¡Simplemente registre su medidor y llame cuando sea necesario!

Características

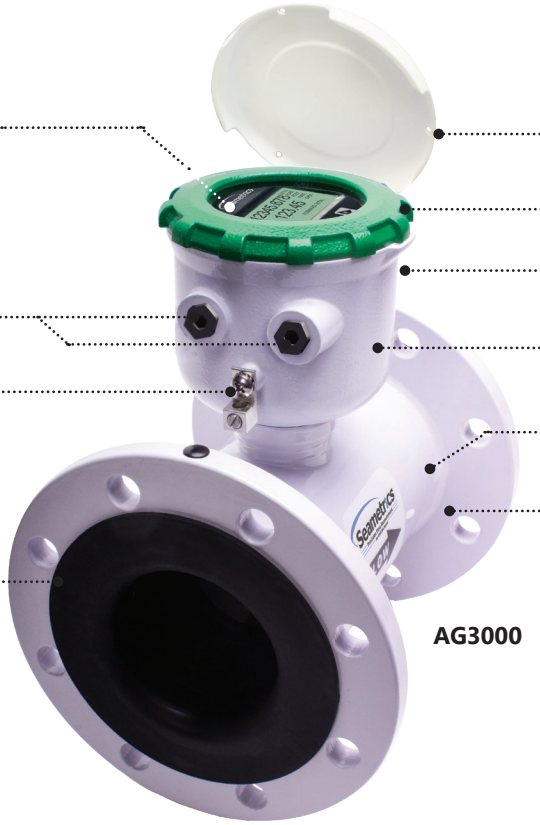

Indicador de tasa y total con botones de control basado en sensores de luz

Tapa de acceso del usuario

Puerto del datalogger (registro de datos) (al lado derecho, no mostrado)

Carcasa del electrónico de aluminio fundido recubierto en polvo

Puerto de acceso del cable de energía/salida

Electrodos de 316SS (adentro)

Terminal de ecualización

Tubo de flujo, de acero soldado revestido en epoxi

Bridas de 150 lb., Patrón de ANSI

Revestimiento del Santoprene/ polipropileno

AG3000

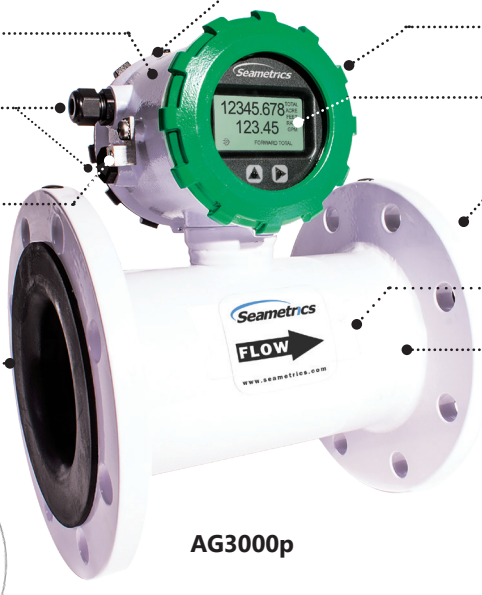

Tapa de acceso del usuario (atrás)

Carcasa del electrónico de aluminio fundido recubierto en polvo

Puerto del datalogger (registro de datos) (al lado derecho, no mostrado)

Puerto de acceso del cable de energía/salida

Indicador de tasa y total con botones de control basado en sensores de luz

Terminal de Ecualización

Bridas de 150 lb., Patrón de ANSI

Electrodos de 316SS (adentro)

Revestimiento del Santoprene/ polipropileno

Tubo de flujo, de acero soldado revestido en epoxi

AG3000p

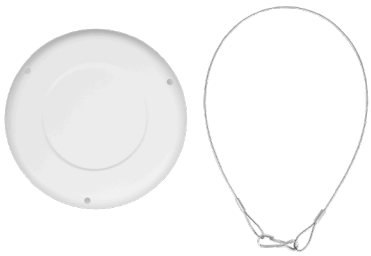

Cuerda de seguridad y cubierta de placa frontal protectora

AG3000r
(Lectura Remota)

Características

- Datalogger/Registro de datos integrado (opcional)
- Lectura de flujo bi-direccional (estándar)
- Salida de pulsos de salida escalado (estándar)
- Salida 4-20mA (opcional*)
- Salida de protocolo HART (opcional*)
- Salida de protocolo MODBUS® (opcional*)
- Salida digital de alta velocidad (opcional*)
- Energía de la batería *(sólamente el model AG3000)*
- Energía externa DC (opcional*)
- Fuente de energía externa AC (opcional*)
- *Pantalla remota (AG3000r)*

Cambiar rápida y fácilmente las unidades de volumen Total, Unidades de Caudal Instantáneo, pulso escalado de la salida, y muchas otras configuraciones utilizando dos botones de control óptico, en la pantalla de lectura.

* *Algunos elementos opcionales sólo están disponibles en algunas configuraciones. Ver la última página para más detalles*

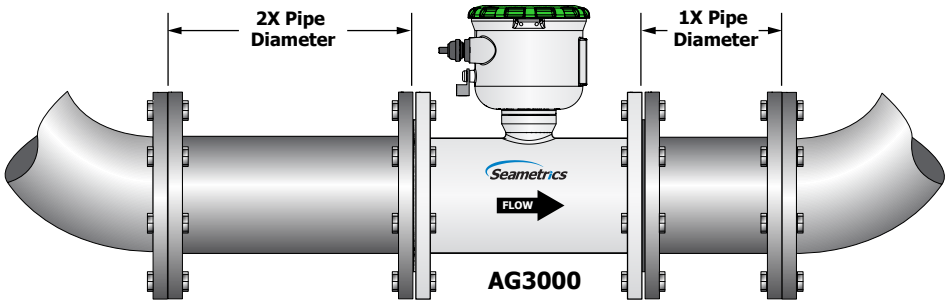

Requisitos mínimos de la tubería recta para facilitar su instalación en espacios reducidos.

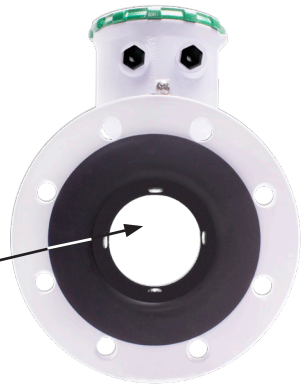

Sin partes que móviles que se rompan u obstruyen!

Especificaciones

Diámetros de Tubería		3", 4", 6", 8", 10", 12"
Bridas		150 lb ANSI patrón
Presión		150 psi (10.3 bar) en la línea
Temperatura	**Operación**	10˚ to 140˚ F (-12˚ to 60˚ C)
	Almacenamiento	-40˚ to 158˚ F (-40˚ to 70˚ C)
Precisión		± 0,75% de la lectura en iMAG4700p y iMAG4700r (± 1.0% AG3000) ± 0,025% del flujo total de corte del bajo flujo a caudal máximo de 10 m/seg.
Corte de bajo flujo		0,5% del caudal máximo
Material	**Cuerpo** *(4"-12")*	Acero soldado revestido en epoxi
	Revestimiento *(4"-12")*	Cuerpo de revestimiento de brida/polipropileno Santoprene
	Carcasa de lo Electrónico	Aluminio fundido cubierto en polvo
	Electrodos	316 de acero inoxidable
Pantalla/ Lectura	**Tipo**	LCD de tipo 128 x 64 matriz de puntos
	Dígitos	5 Dígitos Tasa / 8 Dígitos Total
	Unidades	Unidades Volumen de la Tasa / Unidades Tasa Tiempo / Unidades Total en Volumen
	Favor Notar: todos los medidores AG3000 vienen de la fábrica en galones por minuto (GPM) y galonesrequired para el total. Si requiere otras unidades, puede programar en el campo.	Galones Litros Barriles (42 gal) Pies cúbicos Metros cúbicos Millones de Galones[2] Mega litros[2] Galones imperiales Galones Imperiales en millones[2] Segundo Minuto Hora Día Galones Galones x 10 Galones x 100 Galones x 1000 Millones de galones Litros Kilolitros Megalitros Barriles (42 gal) Metros cúbicos Metros cúbicos x 1000 Pies cúbicos Cubic Feet x 1000 Día del segundo pie Pies cúbicos x 1000 Pies acres Pulgadas acres Galones imperiales Galones Imperiales x 1000 Galones imperiales por million Onzas fluido
	Bi-direccional[1]	Total hacía adelante, total reversa, Total neto
Energía	**Alimentación DC**	9-36 Vdc @ 250 mA máx., 30 promedio de mA
	Batería de respaldo	Unidades DC: dos baterías reemplazables de litio 3.6V. Unidades AC de energía: una batería alcalina de 9V, reemplazable.
	Alimentación AC *(AG3000r y AG3000p solamente)*	85-264Vac, 50/60Hz, 0.12A
	Batería *(Sólo AG3000)*	Dos baterías reemplazables de litio 3.6V 'D'
Salida de pulso Escalado	**Señal**	Corriente pulso hundido, aislado, 36 Vdc a 10 mA máx.
	Tarifa Pulso	Escalable por el usuario, de 0,1 unidades de volumen a 99,999.9/pulso. Ancho del pulso es la mitad del período de pulso con el ancho de pulso mínima de 2,5 ms, 200 pulsos/seg max, 150 pulsos por segundo máx con opción de batería
Opciones	**4-20 mA bucle corriente**	Aislado, pasivo, 24Vdc, bucle de corriente máxima de 650 Ω
	HART/4-20mA	Protocolo HART sobre la línea 4-20mA
	Salida Digital de alta velocidad *(AG3000 y AG3000p solamente)*	Aislado, Colector abierto, 24 VDC
	Comunicaciones en serie	Aislada, RS485 serial asincrónica (Reconfigurable para RS232 o 3.3V CMOS), protocolo Modbus® RTU (selecccionable en fábrica)
Cable	**Cable de Energía/Salida**	Poliuretano de longitud estándar de 20 pies (6m) de cable — alimentación y salidas (longitudes hasta 200' disponible).
	Cable de Lectura Remota *(AG3000r)*	Poliuretano de longitud estándar de 20 pies (6m) para conexión entre medidor y Lectura Remota - (longitudes de hasta 200' disponible).
Conductividad		>20 microSiemens/cm
Detección del Tubo Vacío		Hardware y software, basado en la conductividad
Certificaciones		CE (EN 61326), NSF-61
Environmental		IP68 (10ft (3m) depth, continuously)

Modbus es una marca registrada de Schneider Electric.
** Especificaciones sujetas a cambios. Favor de consultar nuestro sitio web para los datos más actualizadas (www.seametrics.com).*
[1] Si los datos del flujo hacía adelante y hacía atrás tienen que ser mandados a otro dispositivo, require una salida Digital o Modbus.
[2] Unidad de la tarifa de tiempo sólo está disponible en el día.

Precisión del AG3000

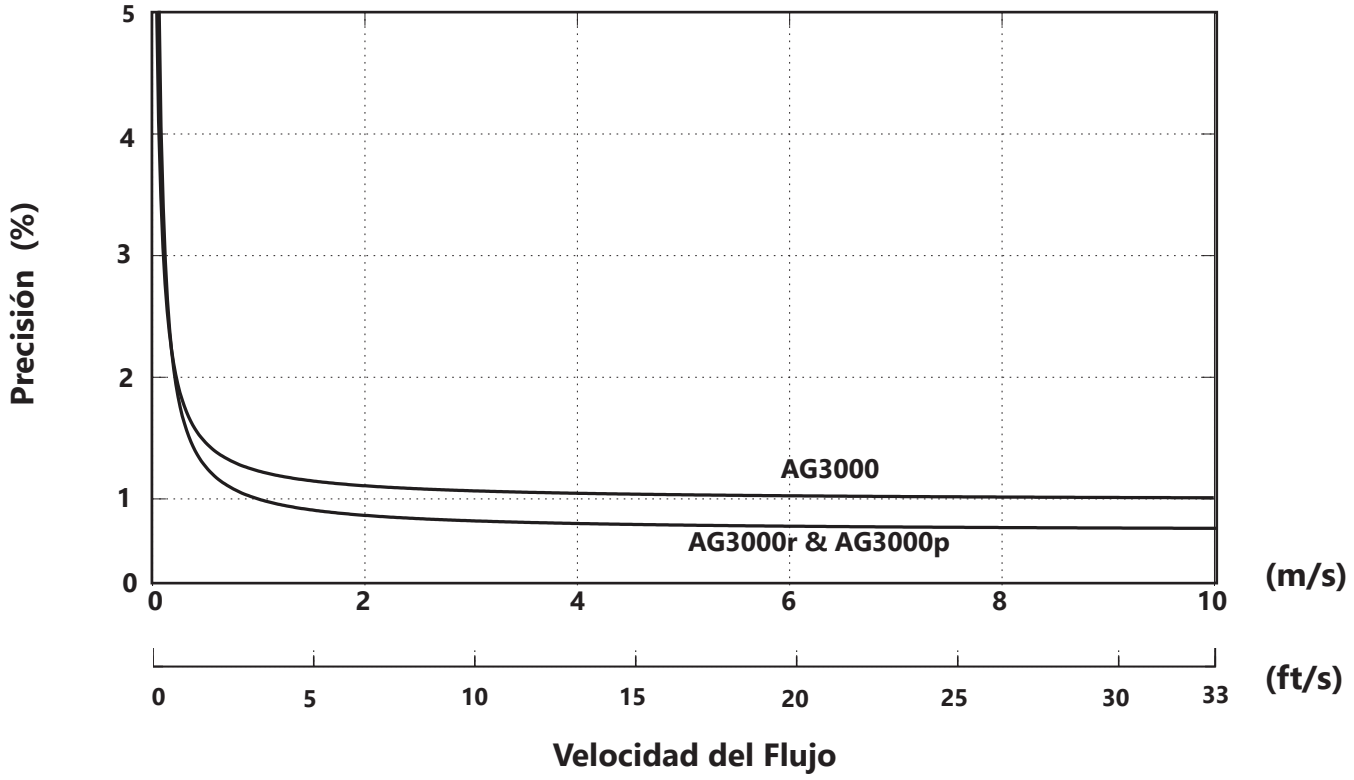

Tasa del Flujo (4" - 12")

Pipe Size *(Inches in diameter)*	4"	6"	8"	10"	12"
Max Flow Rate *(Gallons/Minute)*	1285	2891	5140	8031	11565
Cut-off (min) Flow Rate *(Gallons/Minute)*	6.43	14.46	25.70	40.15	57.82
Max Flow Rate *(Liters/Second)*	81	182	324	507	730
Cut-off (min) Flow Rate *(Liters/Second)*	0.41	0.91	1.62	2.54	3.65
Max Flow Velocity *(Meters/Second)*	10	10	10	10	10

Dimensiones - AG3000

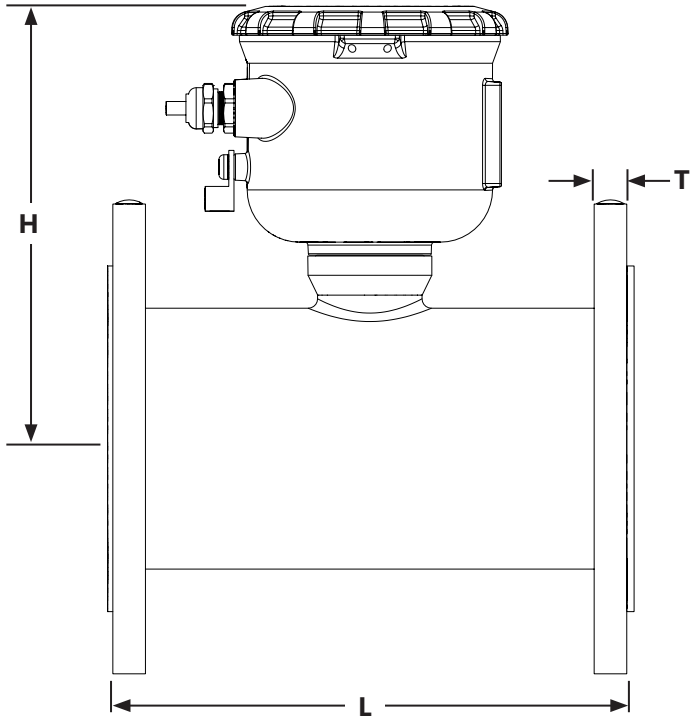

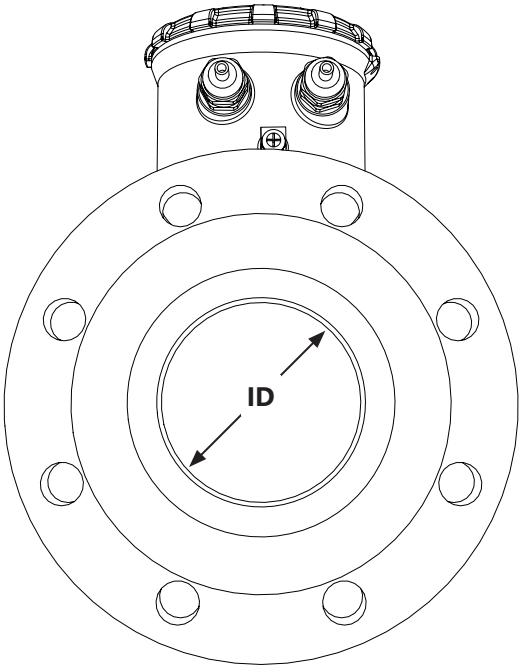

AG3000 Tamaño del medidor	L		H		T		ID		Peso del envío	
	pulgadas	mm	pulgadas	mm	pulgadas	mm	pulgadas	mm	lbs	Kg
4”	10.12	257	8.3	211	.62	15.7	3.12	79	27	12
6”	12.09	307	9.1	231	.69	17.5	5.05	128	42	19
8”	14.14	359	10.1	257	.69	17.5	6.44	164	64	29
10”	18.08	459	11.2	284	.69	17.5	8.61	219	123	56
12”	19.68	500	12.2	310	.81	20.6	10.55	268	165	75
Bridas	Perforación estándar ANSI 150 lb								Cable 1 lb.	

Dimensiones - AG3000r and AG3000p

AG3000r (Lectura remota)

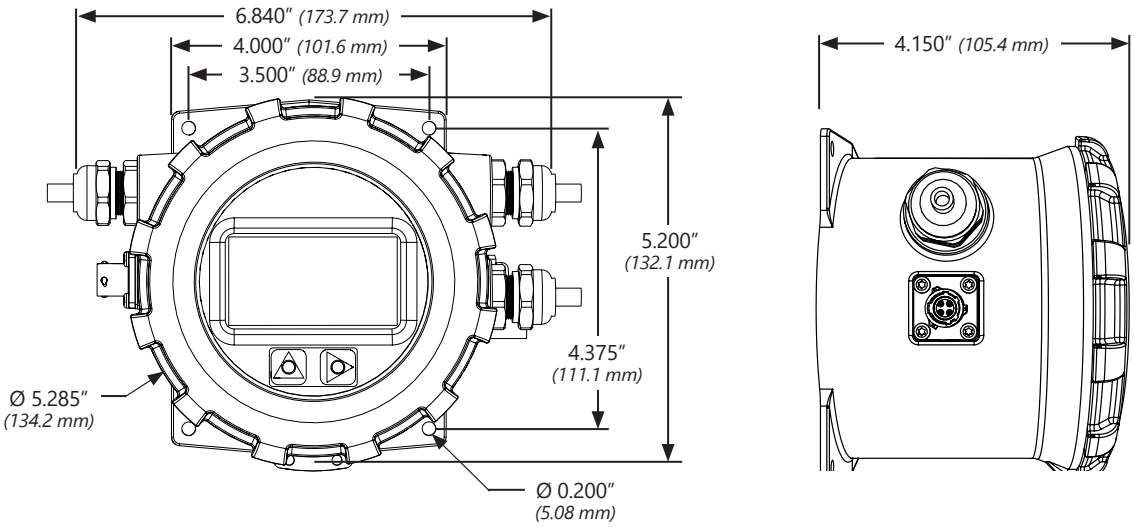

AG3000p y
AG3000r (Medidor remoto)

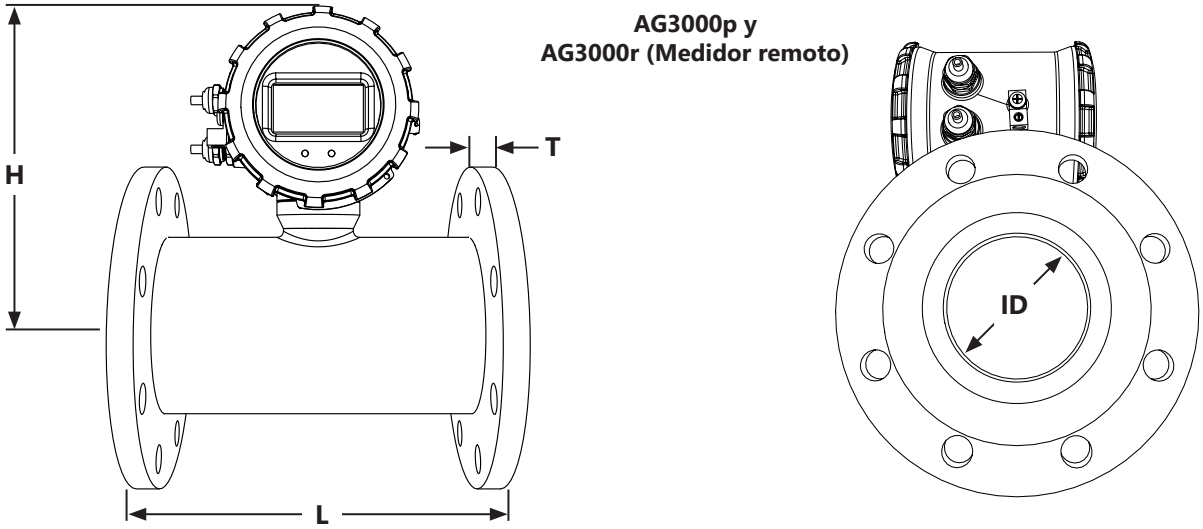

iMAG 4700 Tamaño del medidor	L		H		T		ID		Peso del envío			
									iMAG 4700p		iMAG 4700r	
	pulgadas	mm	pulgadas	mm	pulgadas	mm	pulgadas	mm	lbs	Kg	lbs	Kg
4″	10.12	257	8.6	218	.62	15.7	3.12	79	28	13	31	14
6″	12.09	307	9.4	239	.69	17.5	5.05	128	43	19.5	46	21
8″	14.14	359	10.4	264	.69	17.5	6.44	164	65	29.5	68	31
10″	18.08	459	11.5	292	.69	17.5	8.61	219	124	56.5	127	58
12″	19.68	500	12.5	317	.81	20.6	10.55	268	166	75.5	169	77
Bridas	Perforación estándar ANSI 150 lb								Cable 1 lb.			

Serie AG3000
MEDIDOR ELECTROMAGNÉTICO BRIDADO

Seametrics

Hoja de Trabajo de como hacer el pedido

	1	2	3	4	5	6	7
AG3000	☐☐☐☐	☐☐	☐☐	☐	☐☐	☐☐☐☐	
AG3000p	☐☐☐☐	☐☐	☐☐	☐	☐☐	☐☐☐☐	
AG3000r	☐☐☐☐	☐☐	☐☐	☐	☐☐	☐☐☐☐	☐☐☐

(2) **Estilo: F1 = Patrón 150 lb ANSI**

(3) **Energía:** D1 = DC 60Hz, D2 = DC 50Hz
A1 = AC 60Hz, A2 = AC 50Hz
BX = Batería

(4) **Salidas:** X = Sin salida opcional
L = 4-20mA S = Modbus®
H = HART/4-20mA G = Digital

AG3000 (Lectura Integrada)

(1) Size[1]	(2) Estilo	(3) Energía	(4) Salida opcional *(El iMAG 4700 viene estandar con salida de un pulso)*	(5) Opciones	(6) Cable de salida de energía de DC - 6 conductor *(Tiene que seleccionar uno)*
-0400 4″	-F1	-D1	-X *(requiere cable individual de corriente y salida)*	-XX Nada	*-0000 sin Cable (el cliente suministrará)*
-0600 6″		-D2	-L *(requiere cable individual para salida y corriente continua)*	-01 Datalogger	Single Doble
-0800 8″			-H *(requiere cable individual para salida y corriente continua)*		-006S -006D 6 metros (20pies)
-1000 10″			-S *(requiere cable de doble salida y corriente continua)*		-015S -015D 15 metros (50pies)
-1200 12″			-G *(requiere cable de doble salida y corriente continua)*		-030S -030D 30 metros (100pies)
		-BX	-X *(requiere cable individual para salida de impulsos)*		-045S -045D 45 metros (150pies)
					-060S -060D 60 metros (200pies)

AG3000p (Lectura Integrada)

(1) Size[1]	(2) Estilo	(3) Energía[2]	(4) Salida opcional *(El AG3000p viene estandar con salidas de 4-20mA y un pulso)*	(5) Opciones	(6) Cable de salida de energía de DC - 8 conductor *(Tiene que seleccionar uno)*
-0400 4″	-F1	-D1	-X *(requiere cable individual de corriente y salida)*	-XX Nada	*-0000 sin Cable (el cliente suministrará)*
-0600 6″		-D2	-H *(requiere cable individual para salida y corriente continua)*	-01 Datalogger	Single Doble
-0800 8″			-S *(requiere cable de doble salida y corriente continua)*		-006S -006D 6 metros (20pies)
-1000 10″			-G *(requiere cable de doble salida y corriente continua)*		-015S -015D 15 metros (50pies)
-1200 12″		-A1	-X *(requiere cable individual para salida de impulsos)*		-030S -030D 30 metros (100pies)
		-A2	-H *(requiere cable individual para salida de impulsos)*		-045S -045D 45 metros (150pies)
			-S *(requiere cable individual para salida de impulsos)*		-060S -060D 60 metros (200pies)
			-G *(requiere cable individual para salida de impulsos)*		

AG3000r (Lectura Remota)

(1) Size[1]	(2) Estilo	(3) Energía[2]	(4) Salida opcional *(El AG3000r viene estandar con salida de un pulso)*	(5) Opciones	(6) Cable de salida de energía de DC - 6 conductor *(Tiene que seleccionar uno)*	(7) Cable de lectura remota - 6 conductor *(Tiene que seleccionar uno)*
-0400 4″	-F1	-D1	-X *(requiere cable individual de corriente y salida)*	-XX None	*-0000 sin Cable*	-006 6 metros (20pies)
-0600 6″		-D2	-L *(requiere cable individual de corriente y salida)*	-01 Data Logger	*(el cliente suministrará)*	-015 15 metros (50pies)
-0800 8″			-H *(requiere cable individual de corriente y salida)*		Single Doble	-030 30 metros (100pies)
-1000 10″			-S *(requiere cable de doble salida y corriente continua)*		-006S -006D 6 meter (20 ft)	-045 45metros (150pies)
-1200 12″		-A1	-X *(requiere cable individual para salida de impulsos)*		-015S -015D 15 meter (50 ft)	-060 60metros (200pies)
		-A2	-L *(requiere cable individual para salida de impulsos)*		-030S -030D 30 meter (100 ft)	
			-H *(requiere cable individual para salida de impulsos)*		-045S -045D 45 meter (150 ft)	
			-S *(requiere cable individual para salida de impulsos)*		-060S -060D 60 meter (200 ft)	

Modbus es una marca registrada de Schneider Electric. Viton es una marca registrada de DuPont.
Nota: Todos los medidores AG3000 están ajustada a galones por minuto (GPM) y el total en galones. Si requiere otras unidades, puede programarlas en campo.